

KET-CCL-135.DAI

Gateway ModBUS con interfaccia universale per tutti gli impianti di climatizzazione; versione VRV Daikin

• Unified Climate ModBus Map (UCLIM) - stessi indirizzi e registri ModBUS per ogni marca (Daikin, Mitsubishi, etc.)

• Zero Configurazione - integrazione immediata senza studiare protocolli proprietari
• Performance Industriale - Risposta istantanea e diagnostica completa in tempo reale.

L'interfaccia di climatizzazione **KET-CCL-135.DAI** è l'anello di congiunzione tra il mondo VRV Daikin e il tuo BMS/SCADA/PLC. Agisce come un interprete intelligente che trasforma la complessità del bus DIII in una struttura ModBUS standardizzata. Questa versione è compatibile unicamente con la centralina **Daikin Modbus Interface DIII EKMBDXB7V1**.
Questo dispositivo offre verso i sistemi di controllo di livello superiore quali **BMS, BEMS, SCADA, PLC, Gateway**, un'interfaccia ModBUS standardizzata tramite la nostra "Unified Climate ModBus Map (UCLIM)" che semplifica notevolmente il processo di integrazione tra differenti sistemi di climatizzazione, offrendo una unica metodologia di monitoraggio e controllo, abbattendo i costi e i tempi di apprendimento e integrazione.
Progettato per la realizzazione di sistemi di controllo utilizzati nell'automazione degli edifici, funge anche da modulo I/O con 4 ingressi digitali per **contatto pulito** (max 30 Hz) e 4 uscite digitali a relè SPDT di tipo NC C NO con portata **12 A @ 250 VAC, 12 A @ 24 VDC** e corrente massima di picco fino a 100 A.
È dotato di un'interfaccia a 4 led per visualizzare lo stato di ogni ingresso/uscita selezionabili tramite pratica tastiera e di una memoria **F-RAM** per il mantenimento dei parametri configurati in caso di interruzione all'alimentazione.
Il montaggio a barra DIN e i morsetti a molla estraibili, rendono semplificata la sua installazione in qualsiasi quadro elettrico industriale.

Applicazioni

Termoregolazione ambientale

Versioni

KET-RMB-211.CN.35

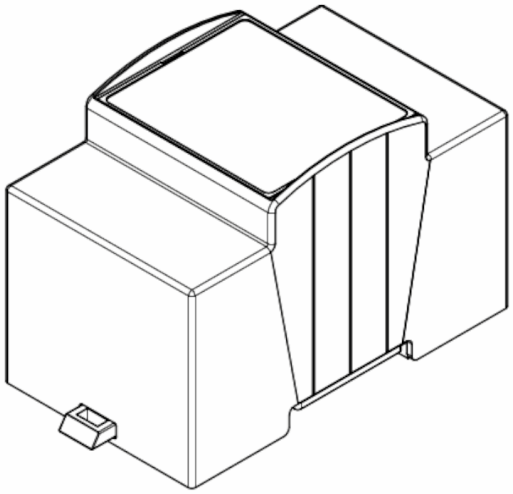

Caratteristiche tecniche

Specifiche generali	**Grado di Protezione**: IP30 **Temperatura Operativa**: -10 ÷ +60 °C
Contenitore	**Dimensioni**: 53.5 x 90.5 x 61 mm (L x A x P) **Fissaggio**: A barra DIN **Moduli DIN richiesti**: 3 moduli DIN **Tipo Quadro Elettrico**: Industriale o centralino **Materiale**: Blend PC/ABS autoestinguente UL94-VO
Alimentazione	**Tensione di Alimentazione**: 12 ÷ 48 VDC/AC **Consumo**: 370 mA **Tipologia Connettori**: Morsetti a molla estraibili
Funzione datalogger	**Tipo di Memoria**: F-RAM: memorizzazione dei parametri in caso di mancanza di alimentazione
Interfaccia rs485	**Canali**: 1 Master e 1 Slave **Protocolli Supportati**: ModBUS RTU Slave verso il PLC e ModBUS RTU Master verso la centralina di controllo della climatizzazione **Velocità di Comunicazione**: 9600 ÷ 38400 bps; di default impostata a 38400 bps **Isolamento**: Isolata **Tipologia Connettori**: Morsetti a molla estraibili
Ingressi digitali	**Canali**: 4 ingressi digitali per contatto pulito (Max. 30 Hz)

Caratteristiche tecniche	
Uscite rele'	**Canali**: 4 uscite digitali a relè SPDT con contatto di scambio NC C NO **Tensione Massima di Commutazione**: 250 VAC, 24 VDC **Corrente Massima Nominale**: 8 A **Corrente Massima di Picco**: Modello High-Inrush: Corrente di picco fino a 100 A **Isolamento**: 1,000 MOhm min @ 500 VDC
Certificazioni	**Approvazioni**: CE
Compatibilitá	**Centralina**: Daikin Modbus Interface DIII EKMBDXB7V1 **Marca**: Daikin **Unità Controllate**: Unità interne VRV